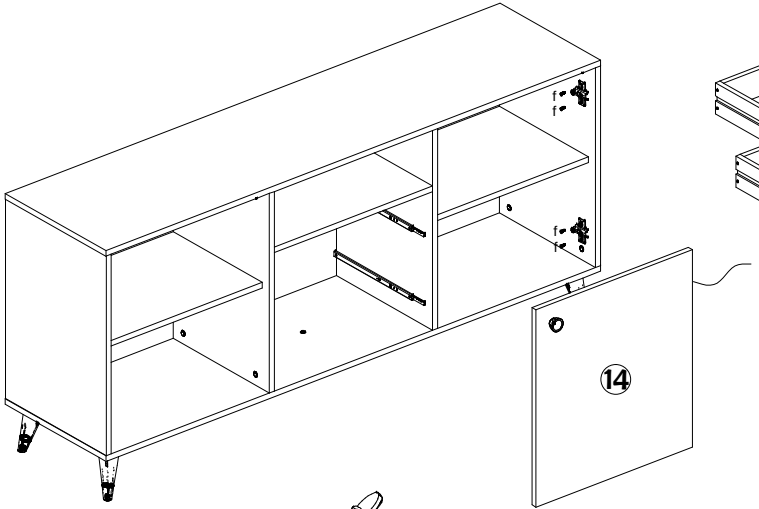

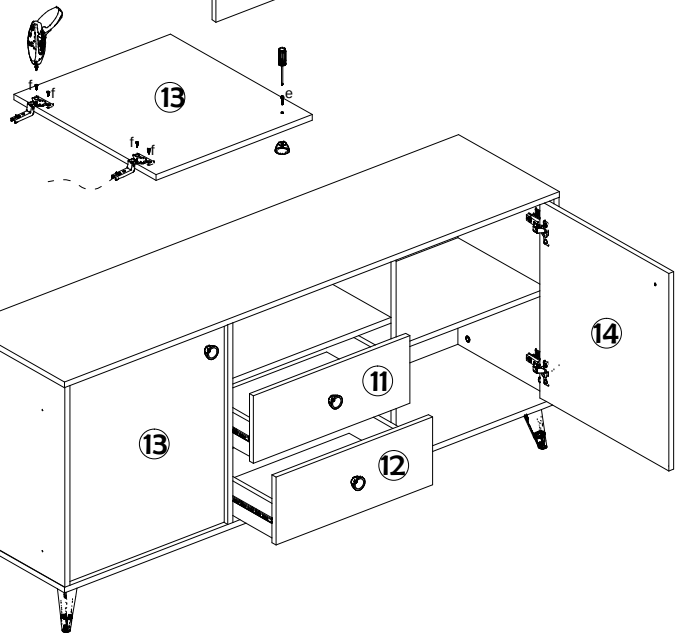

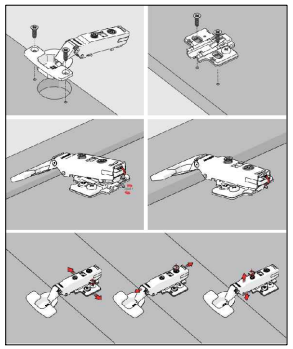

Hinge

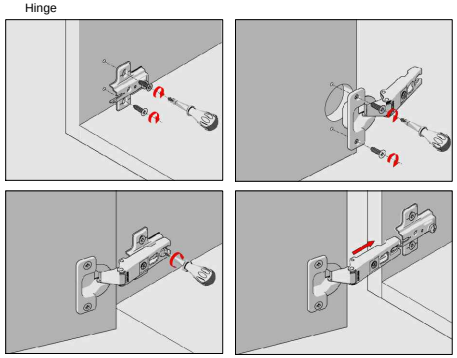

x2

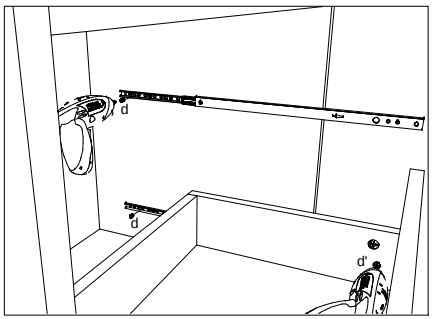

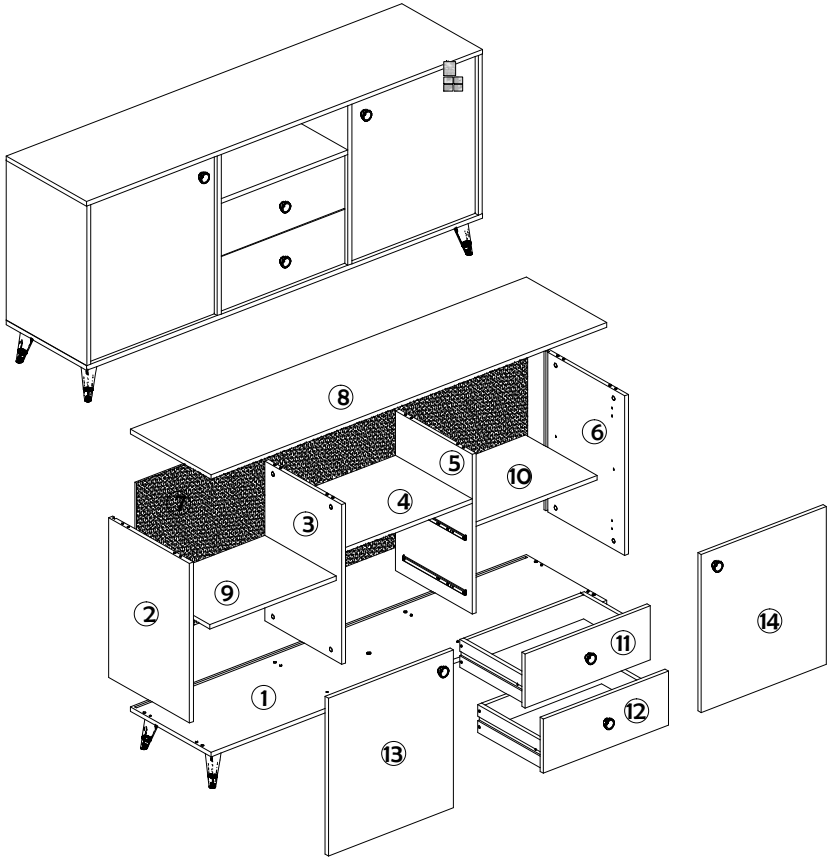

Ety Sideboard, 180 cm

	a x28 / x28	a x24	b x20	c x8	d x8 / d' x4
	e x4	f 4x18mm x45	g x8	h x4	i x2 / x2
Die Montagezeitbeträgt 40 Minuten	j x12	k x4	l x1	m	

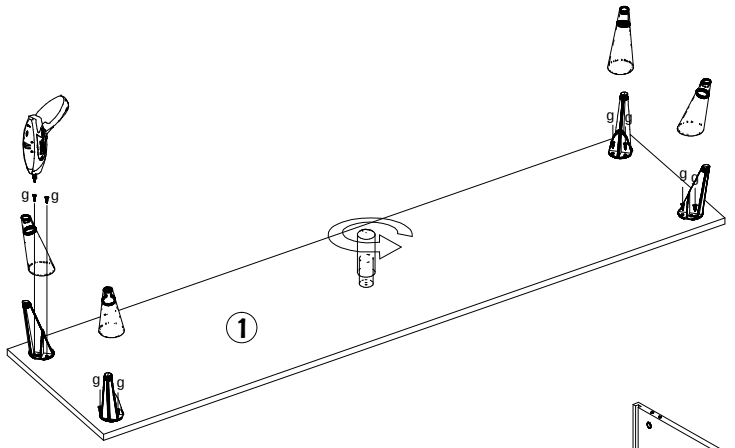
g
1

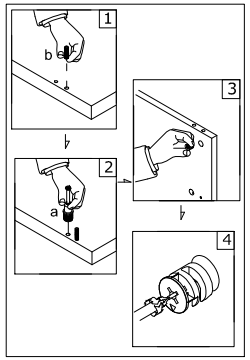
2
1
b
2
a
3
4

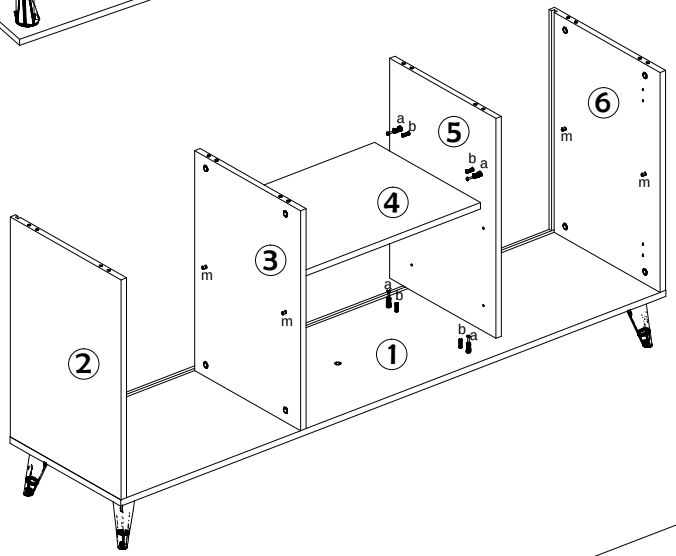
1
2
3
4
5
6
a
b
m

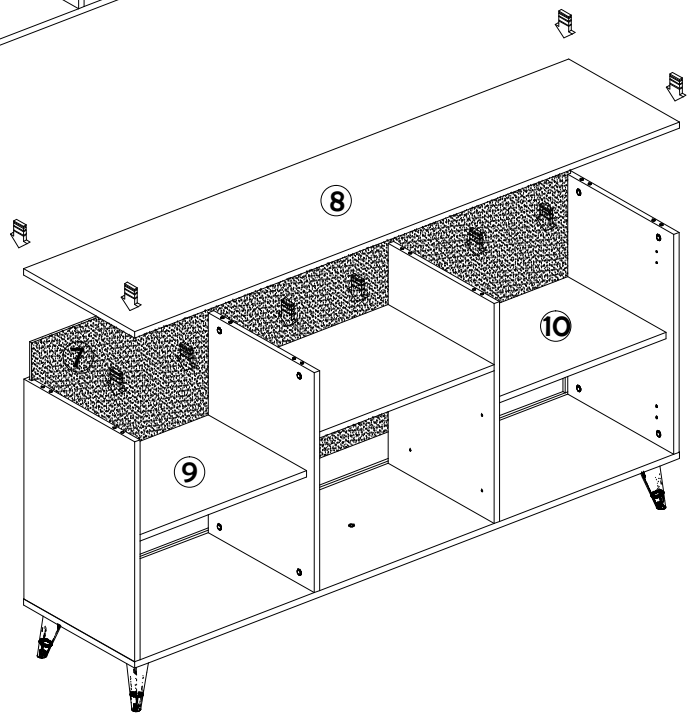
7
8
9
10

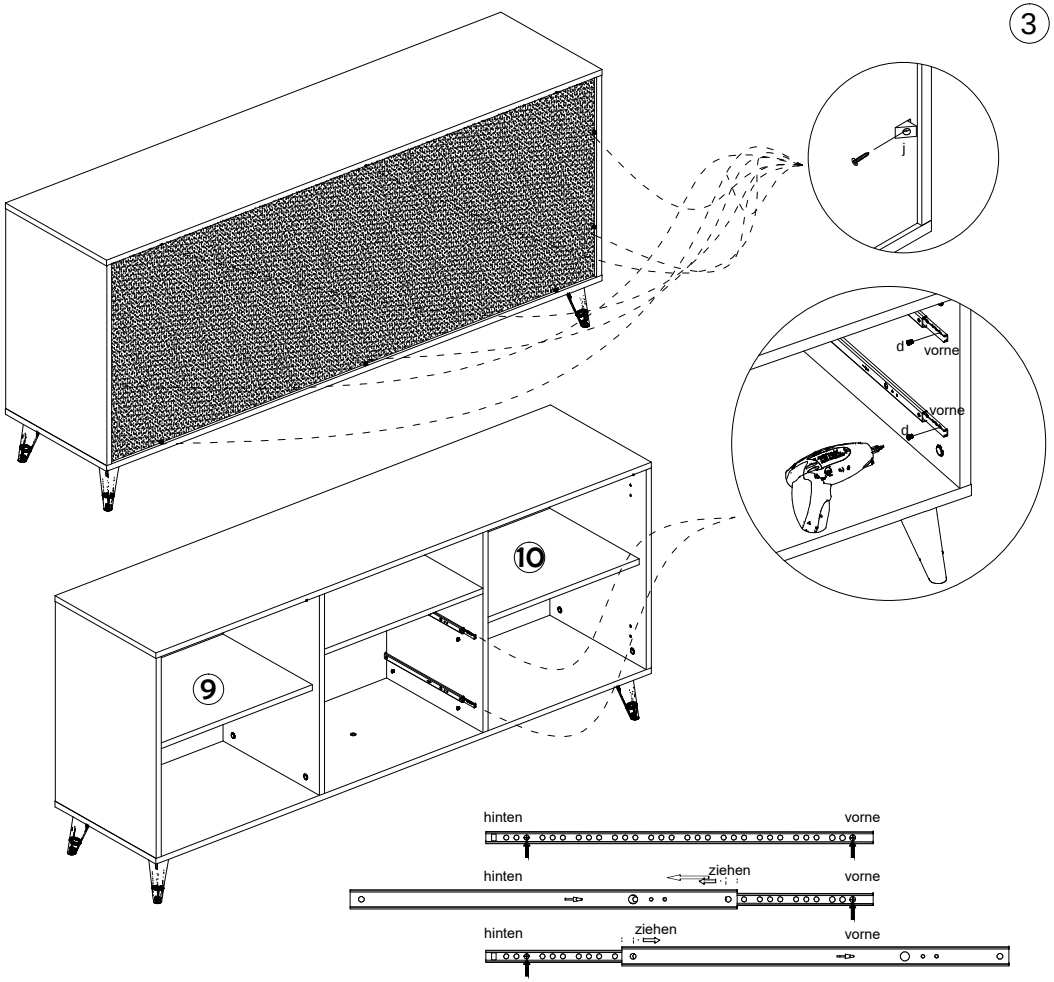
3
j
d
vorne
9
10

hinten
vorne
ziehen

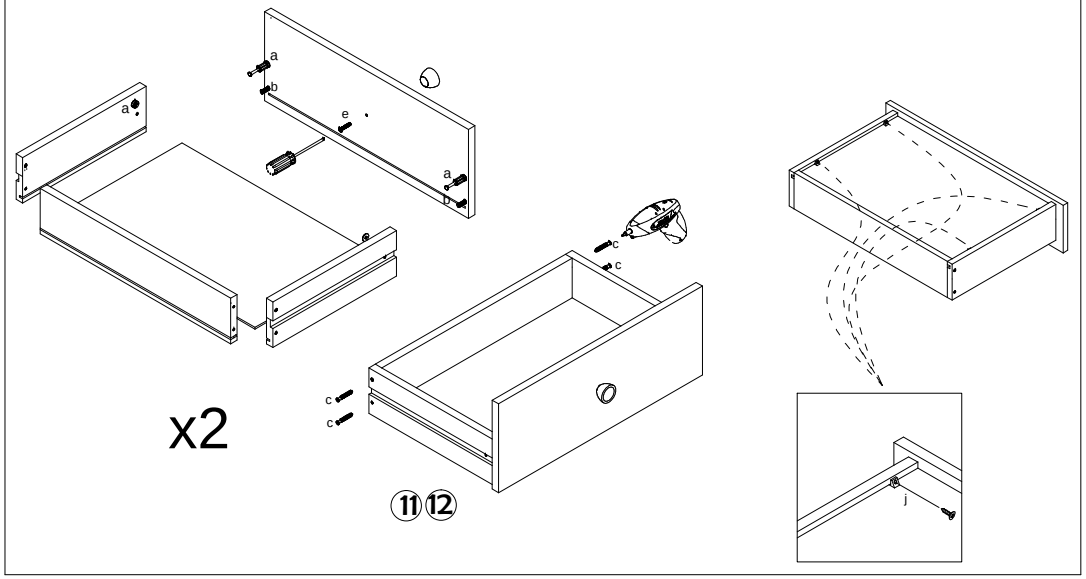
a
b
e
c
x2
11 12
j