AALIYAH KOMMODE MIT FRISIERTISCH UND 4 SCHUBLADEN

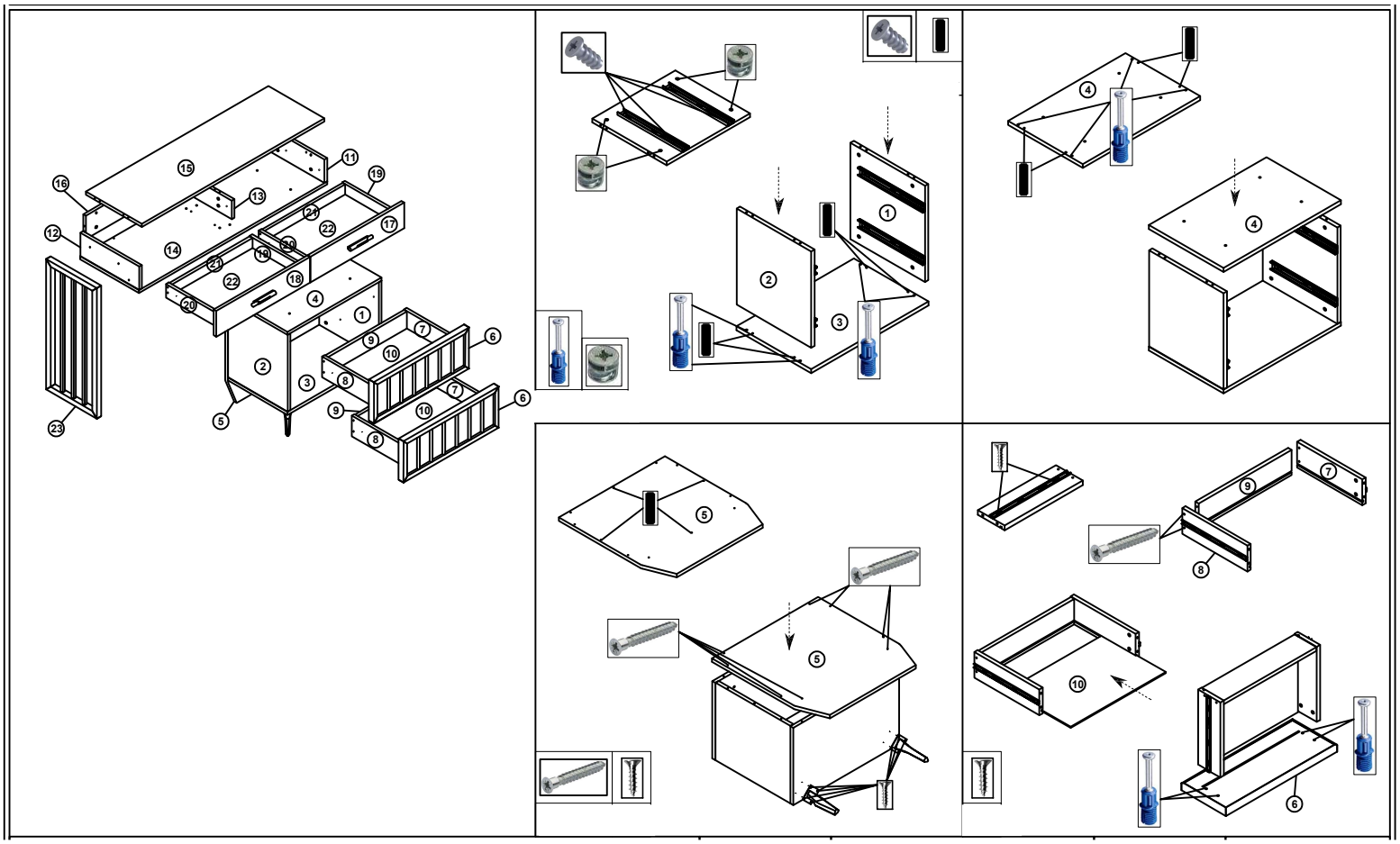

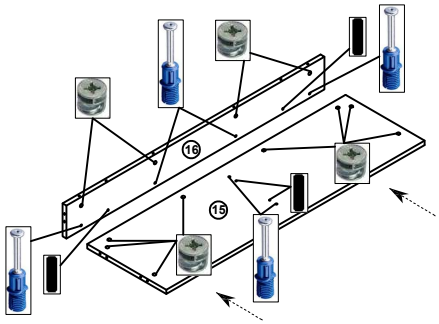
16
15

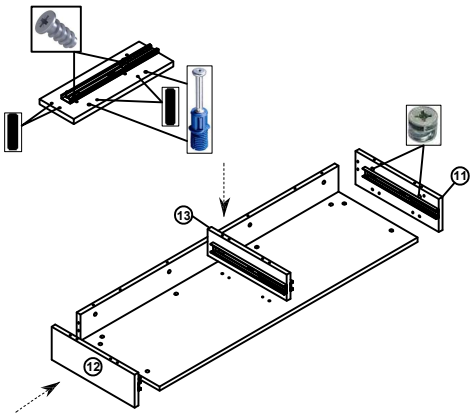
13
11
12

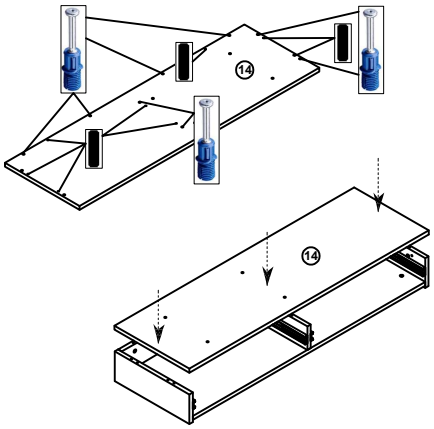
14
14

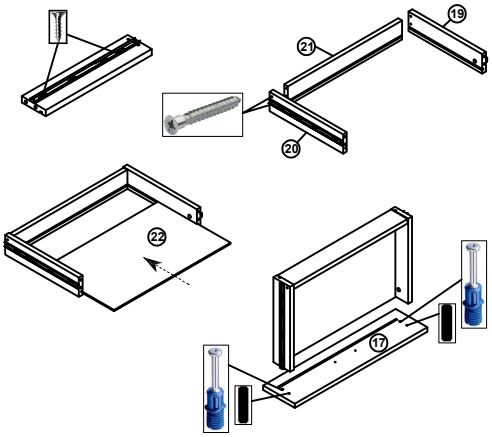
19
21
20
22
17

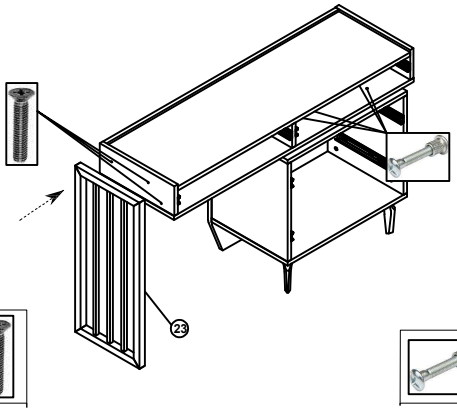
23

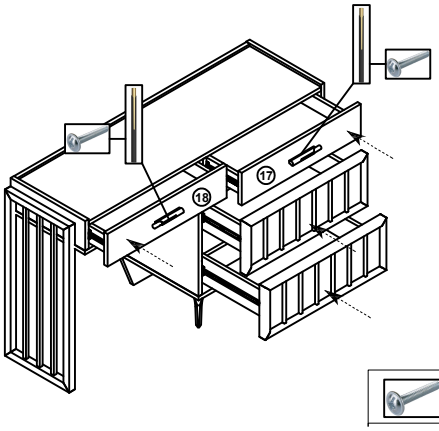
17
18