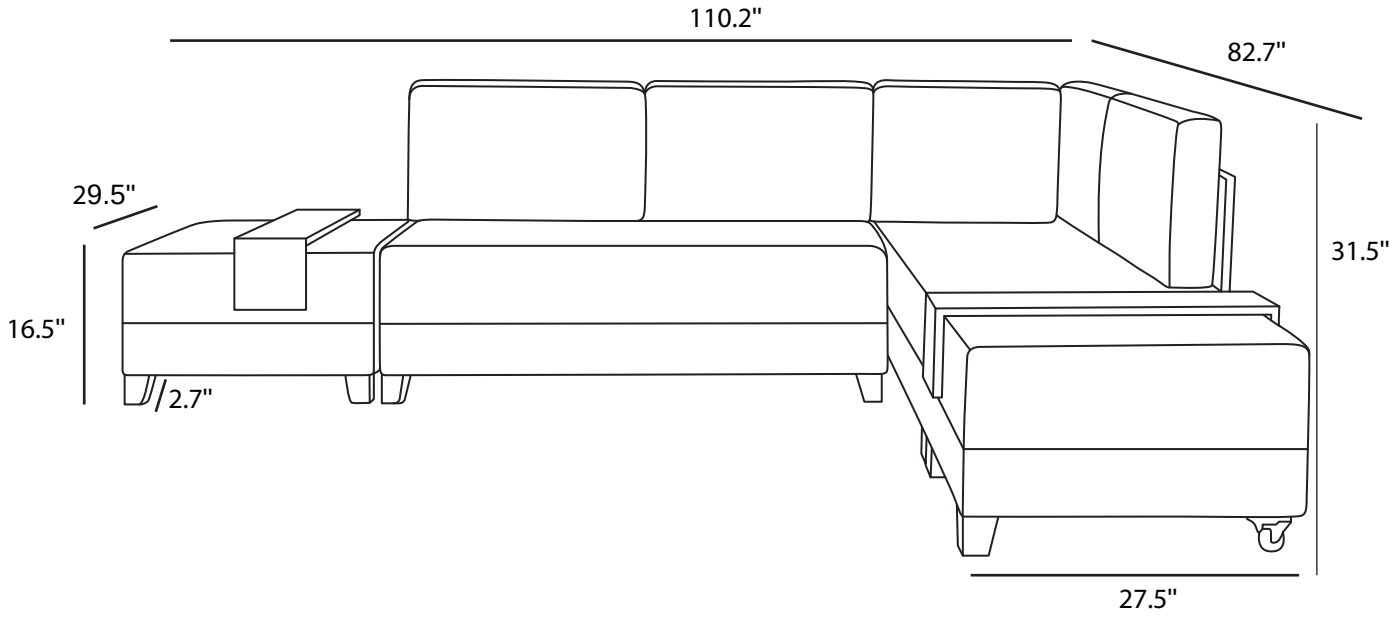
110.2"
82.7"
29.5"
31.5"
16.5"
2.7"
27.5"

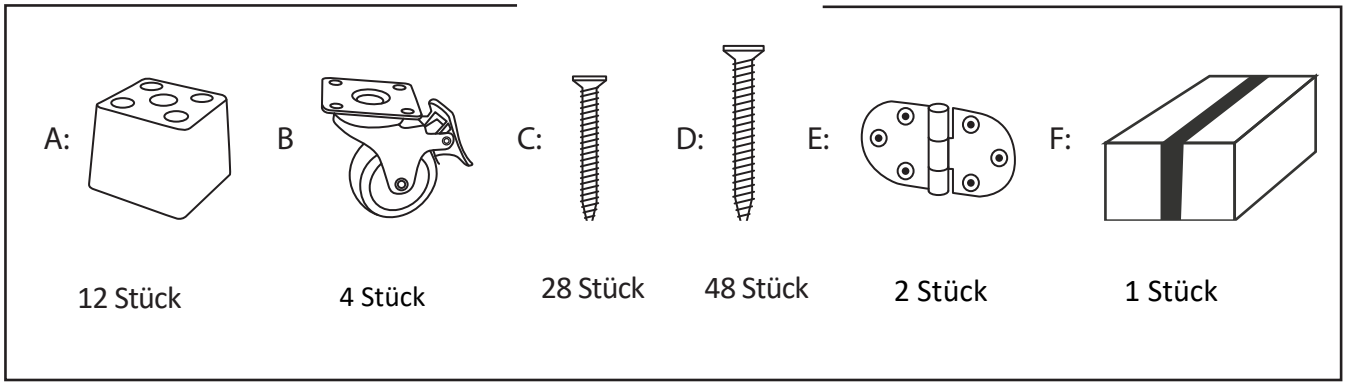
A:
B
C:
D:
E:
F:
12 Stück
4 Stück
28 Stück
48 Stück
2 Stück
1 Stück

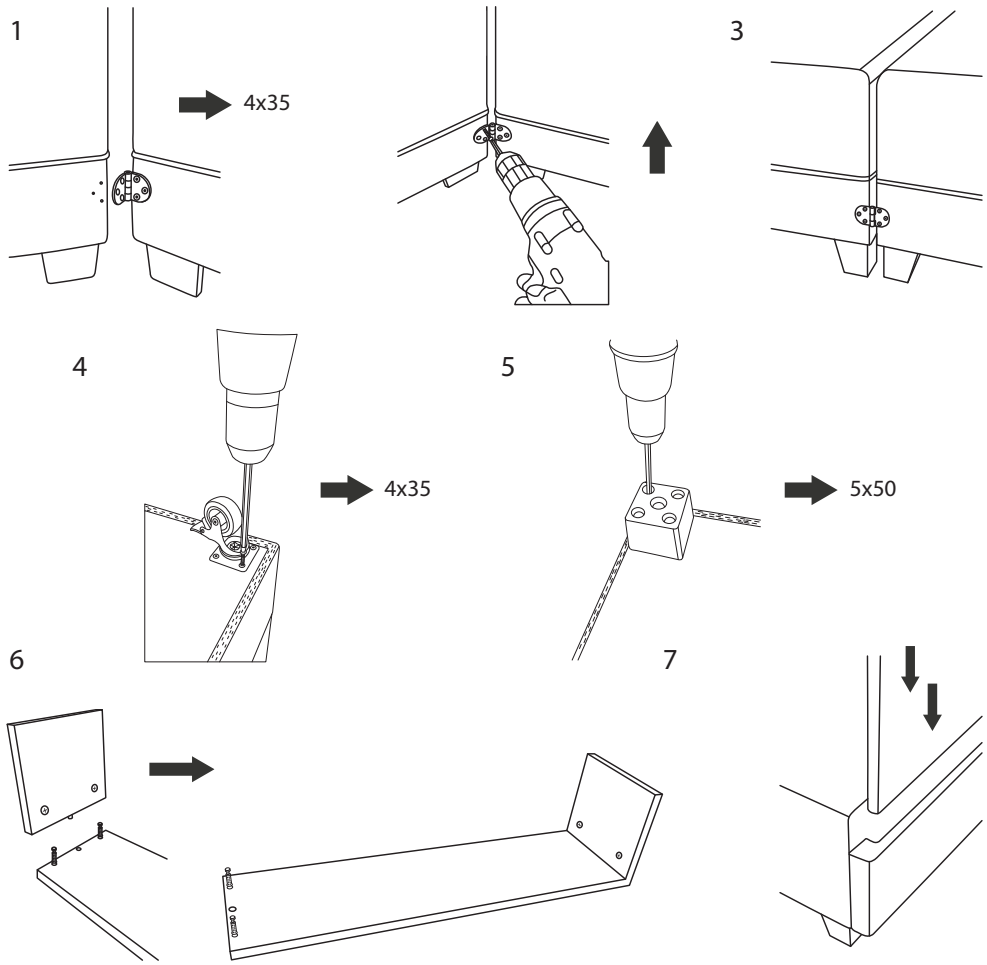
1
4x35
3
4
4x35
5
5x50
6
7