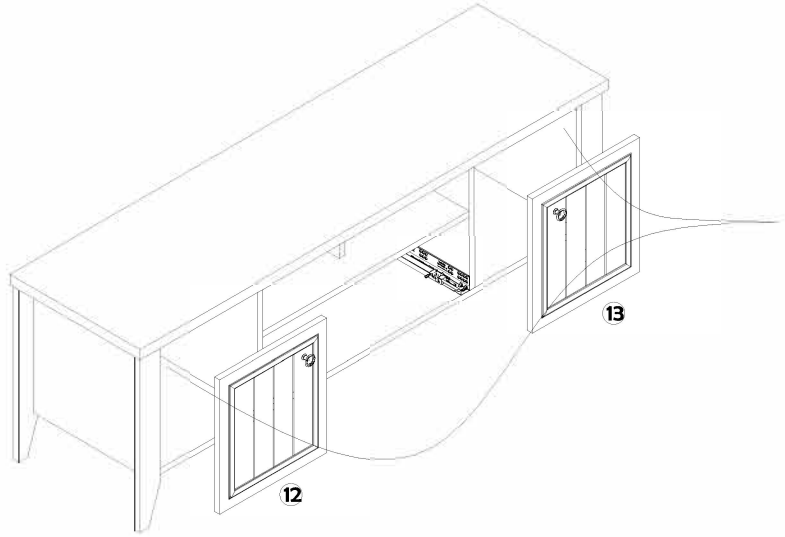

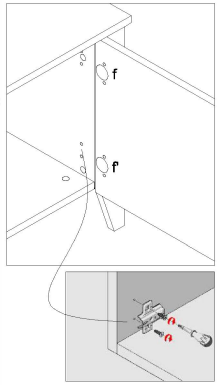

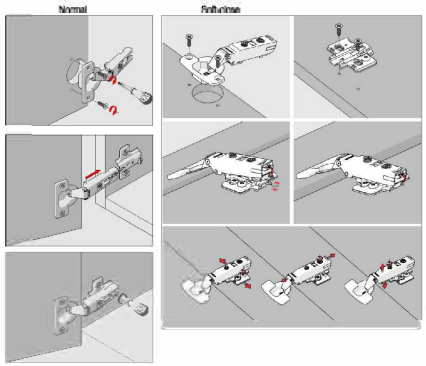

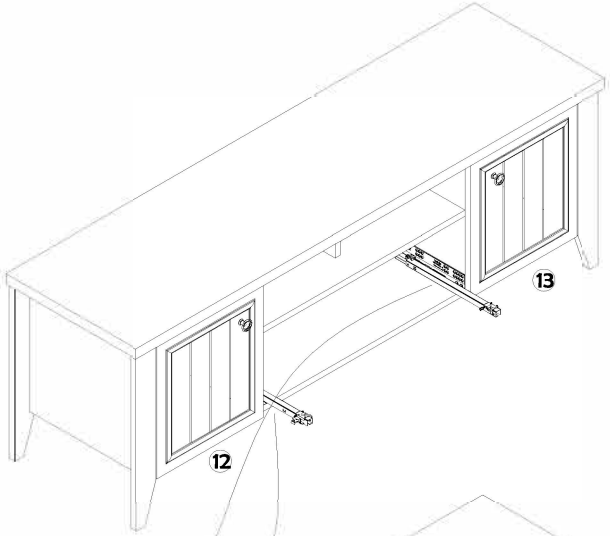

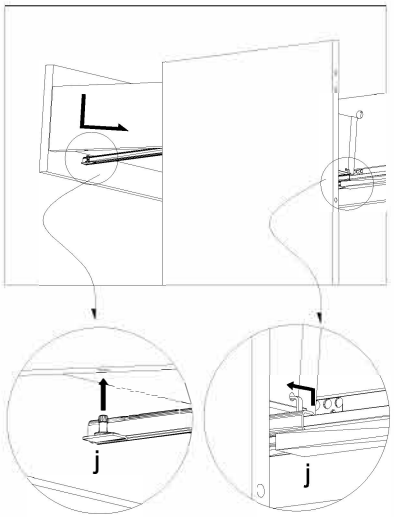

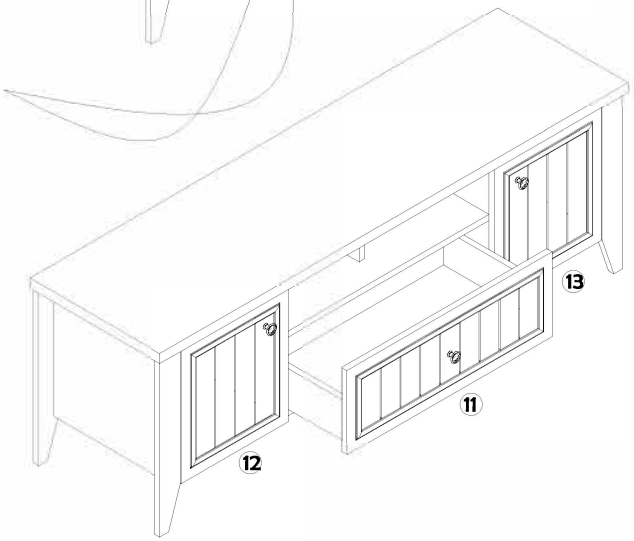

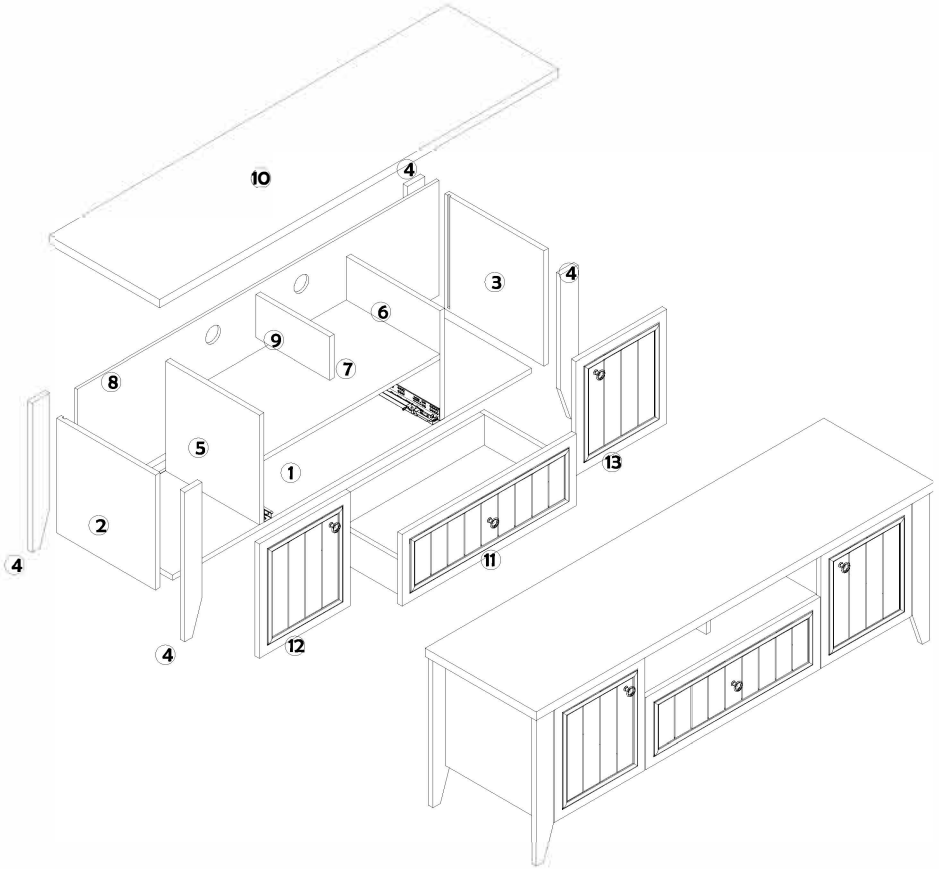

Lora TV-Lowboard, 160 cm

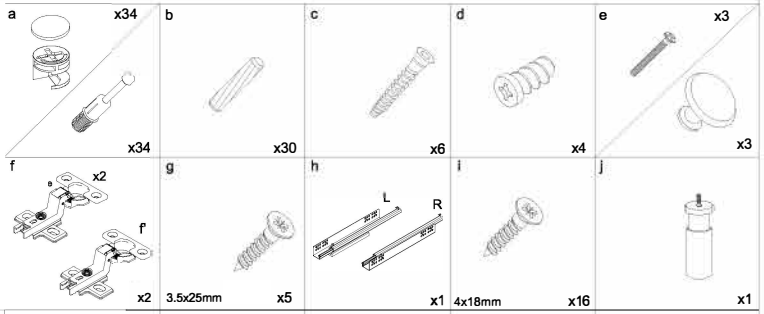

Die Montagezeit beträgt 25 Minuten

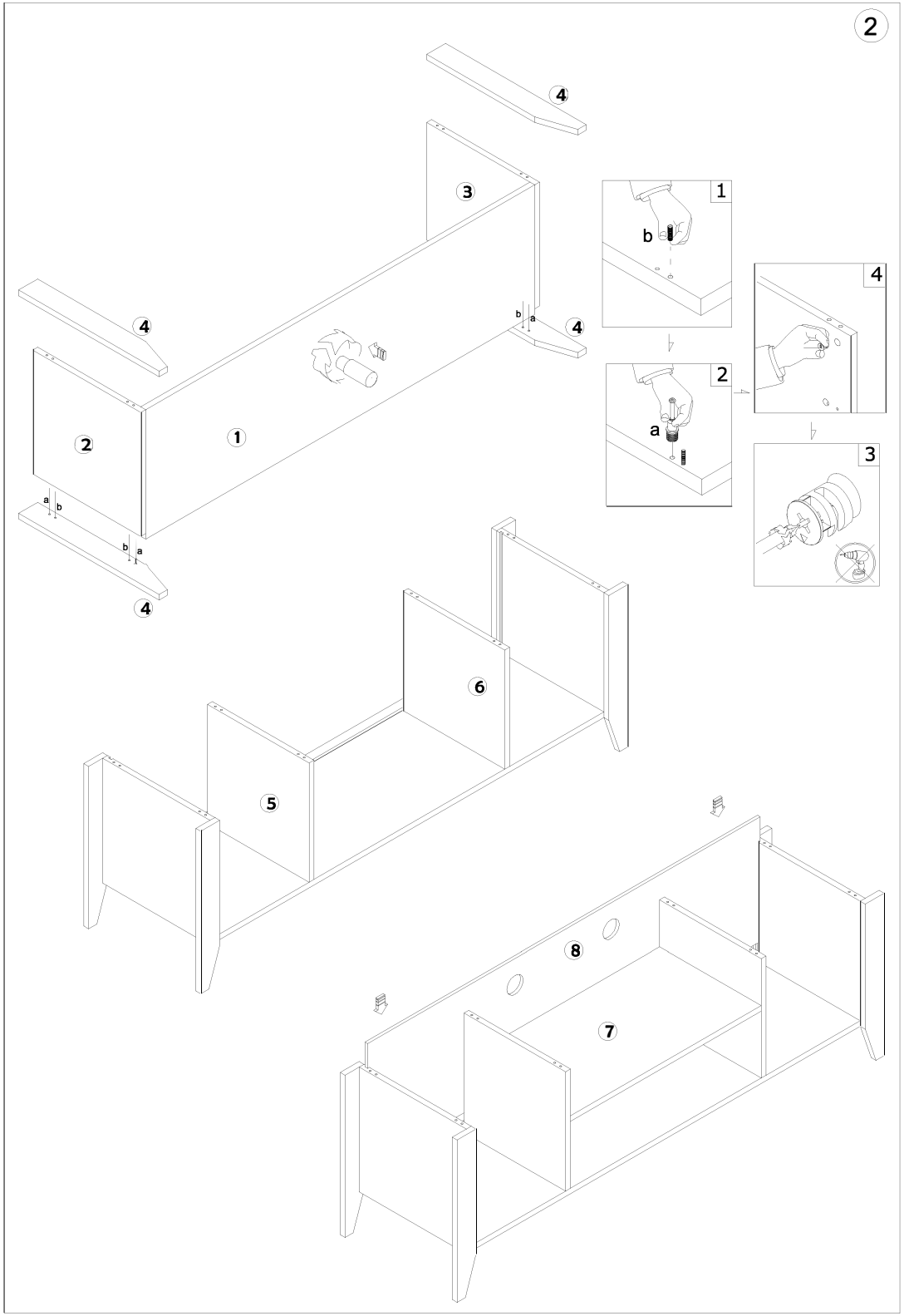
4
3
1
b
4
2
a
4
4
2
1
a
b
b
a
4
6
5
8
7

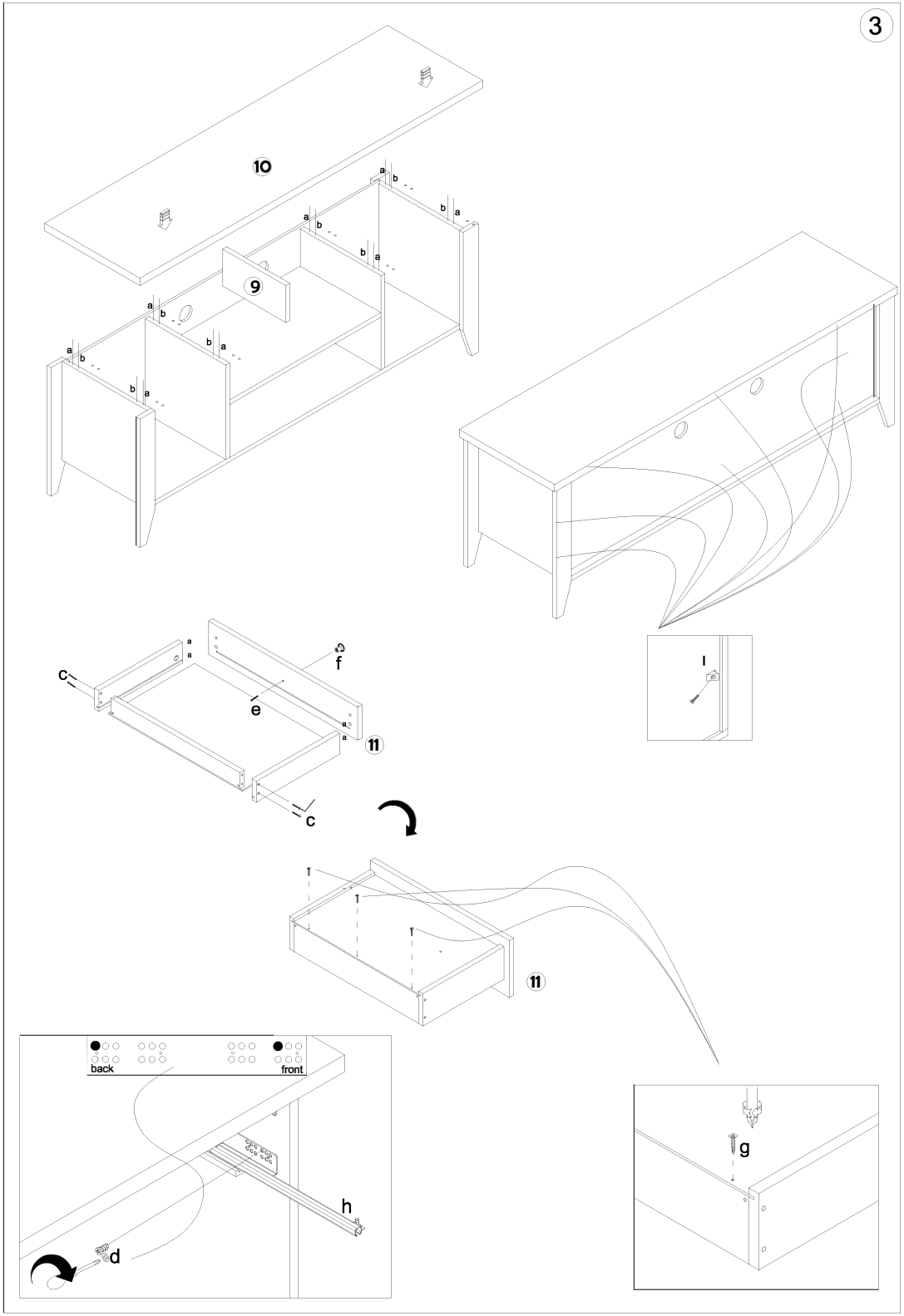
10
a
b
9
c
f
e
11
c
l
11
back
front
h
d
g