1

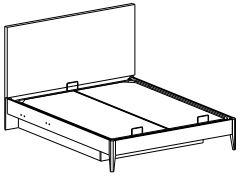

## Montagezubehörteile

| | | | | | | | | | |
|---|---|---|---|---|---|---|---|---|---|
| M01 | 36 | M02 | 36 | M03 | 26 | K01 | 30 | M6 X 12 YSB | 4 |
| 3,5 X 18 | 14 | | 2 | | 2 | | | | |

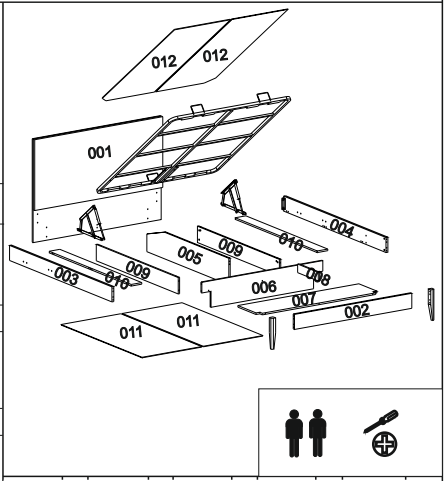


2

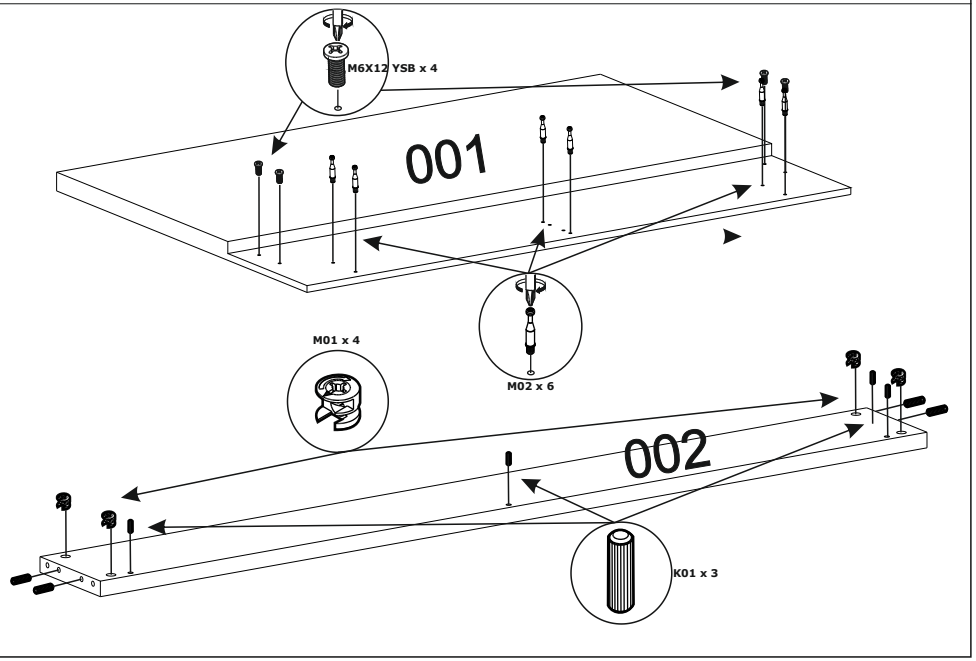


3

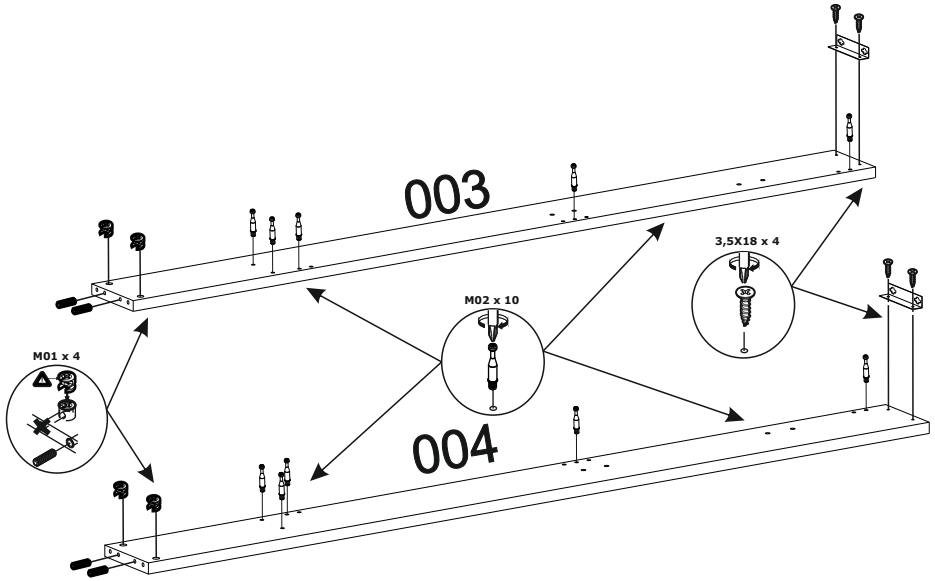


4

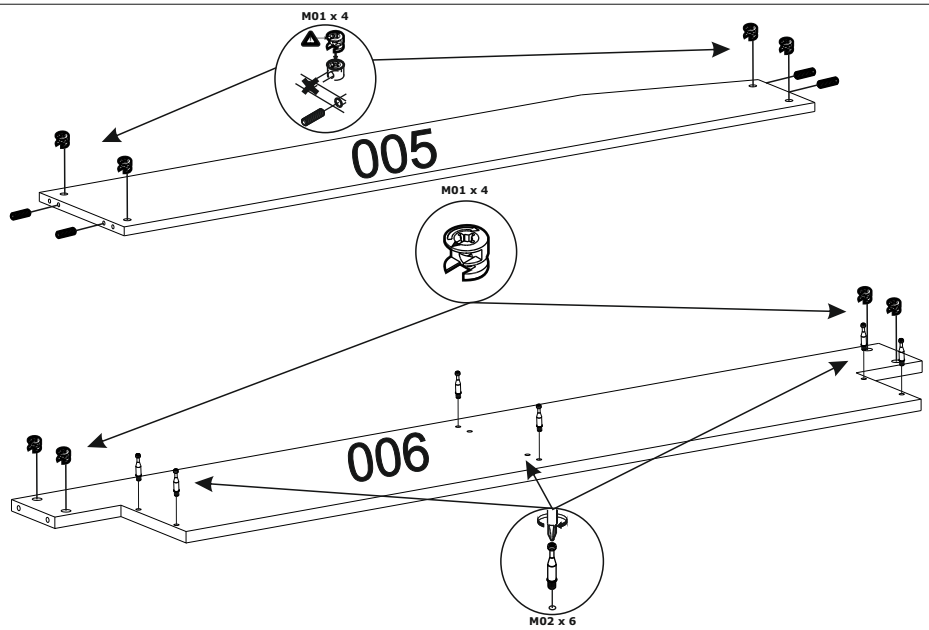

5

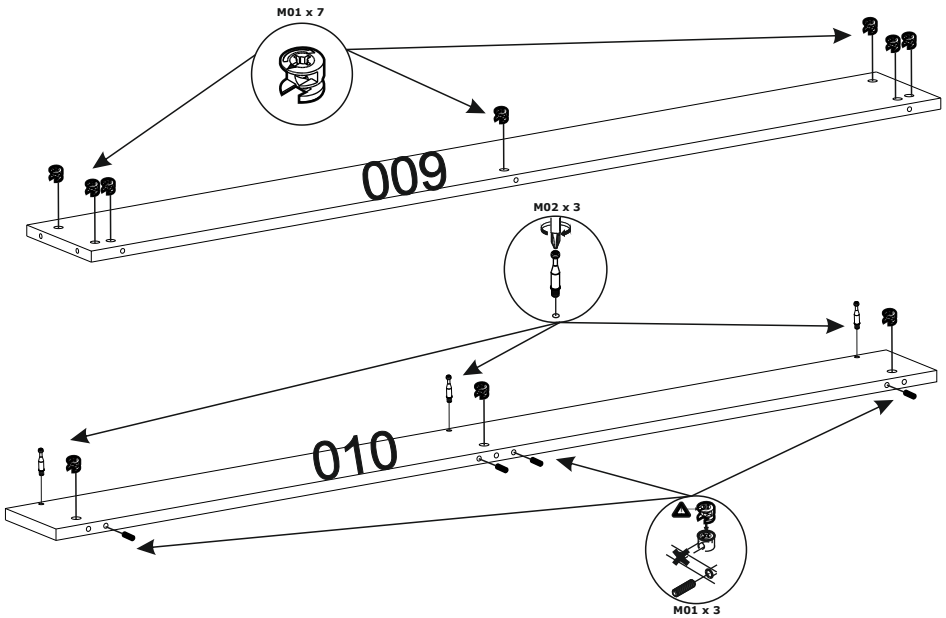


6

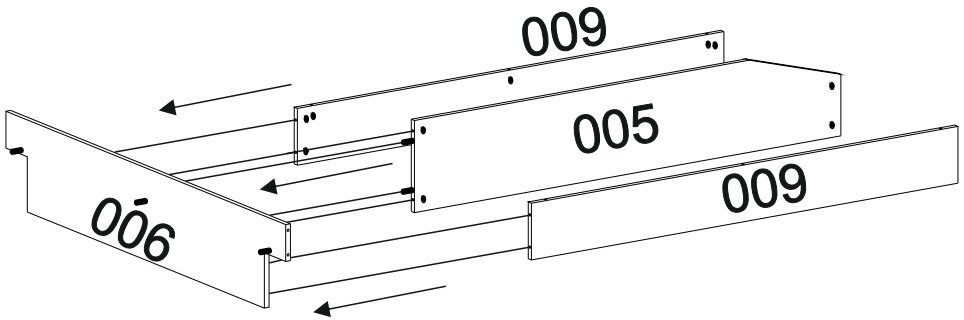


7

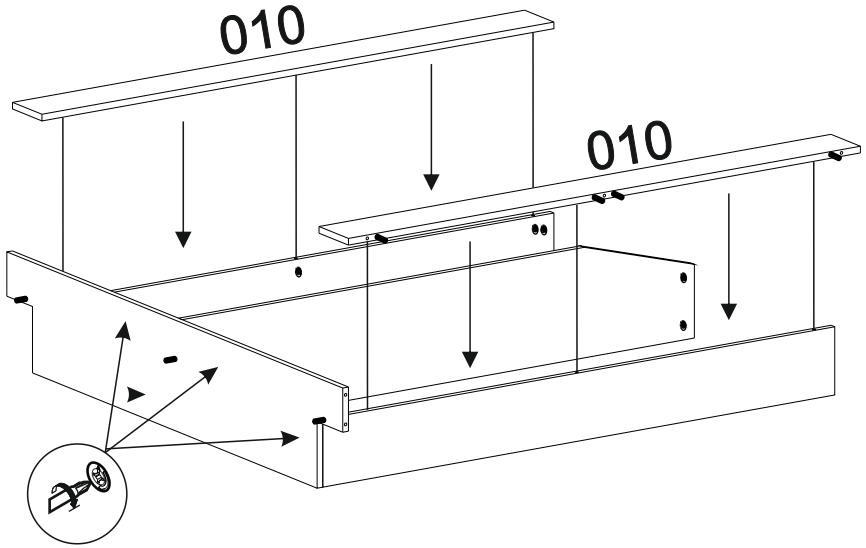


8

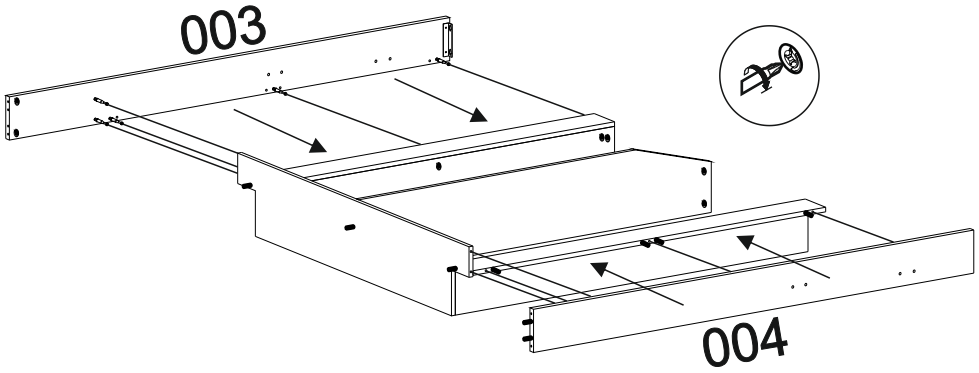

9

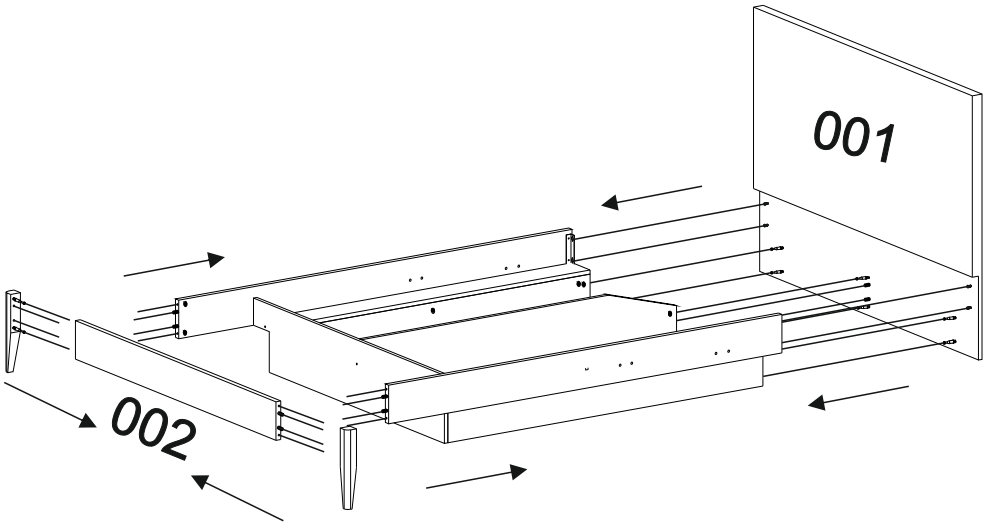


10

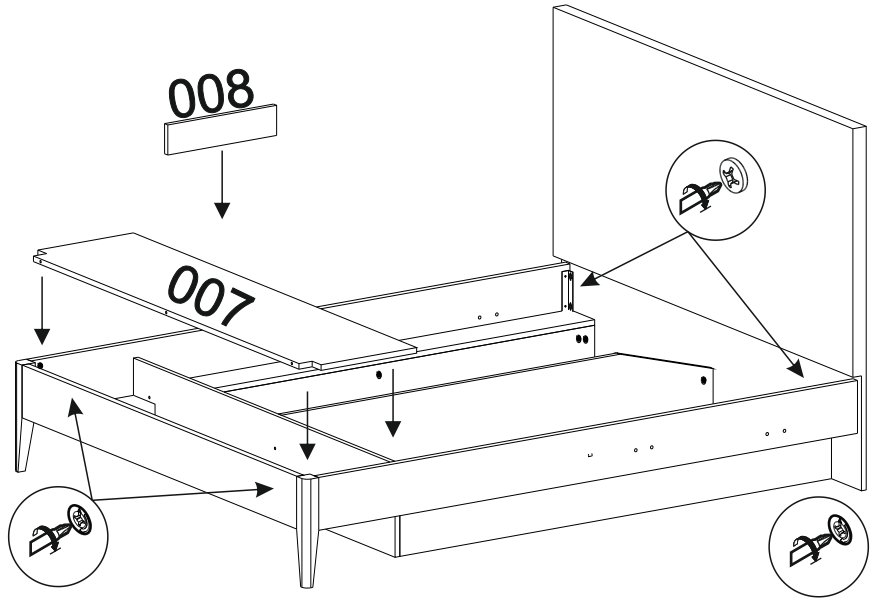


11

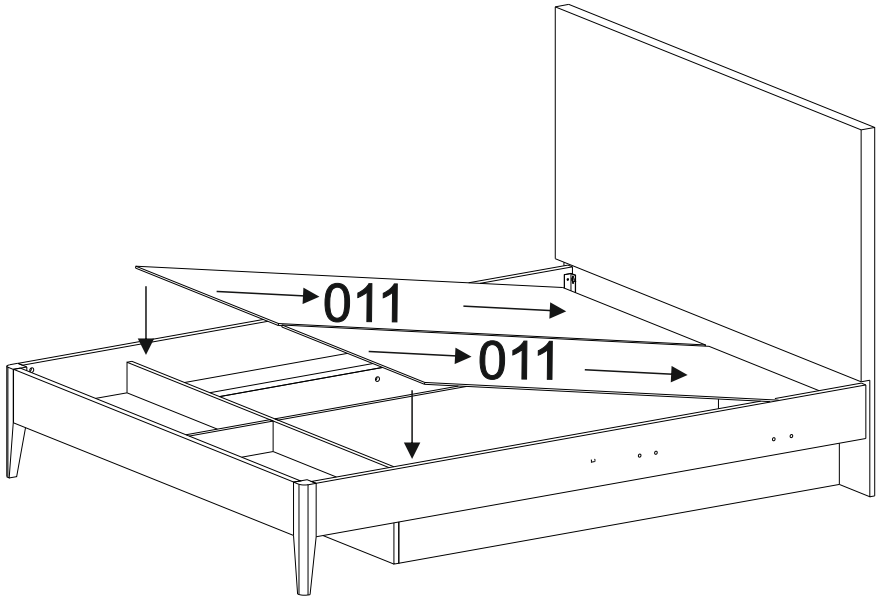


12

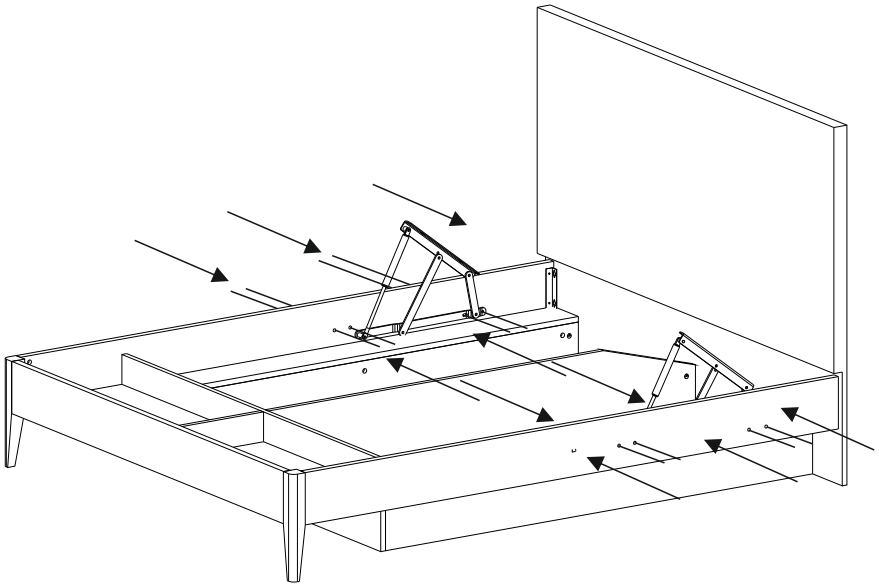

13

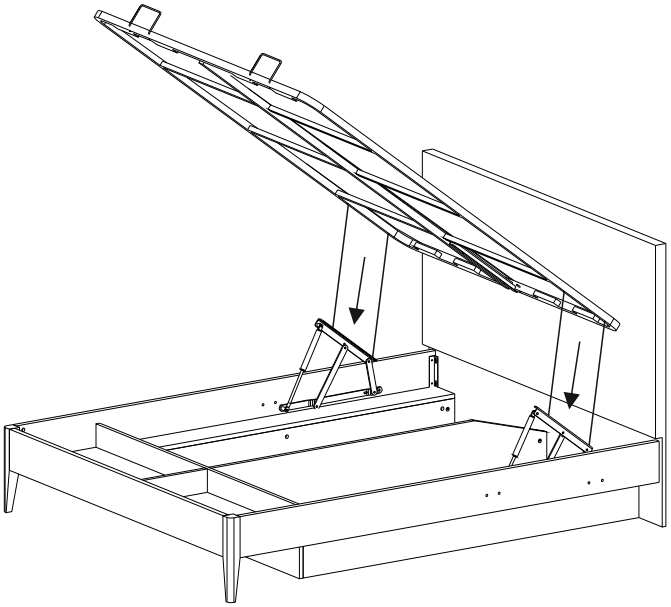
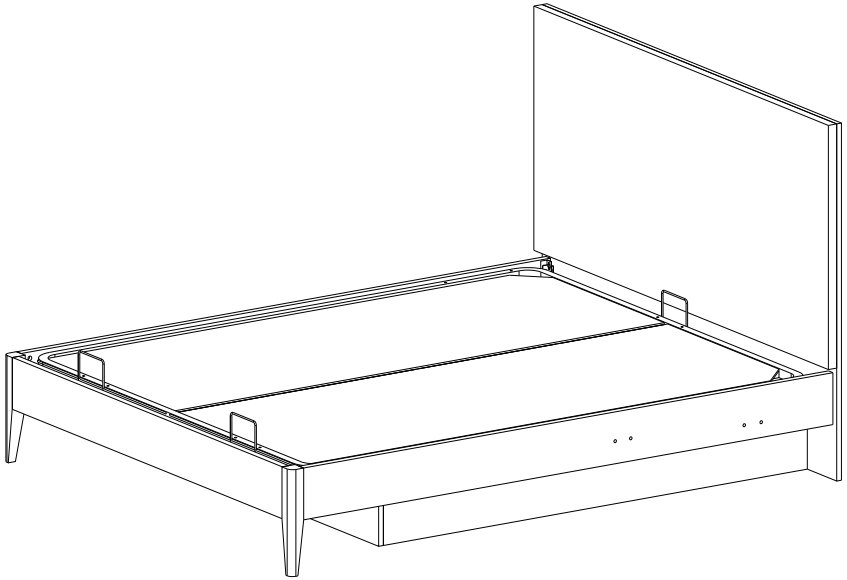
14